Anslutningshölje

för installation i dubbla väggar/elementväggar

- **inbyggd beläggningsfläns**
- **trycktät efter betonggjutning**

För direkt anslutning av ett slätt skyddsrör DN 110 med instickshylsa/limmad hylsa.

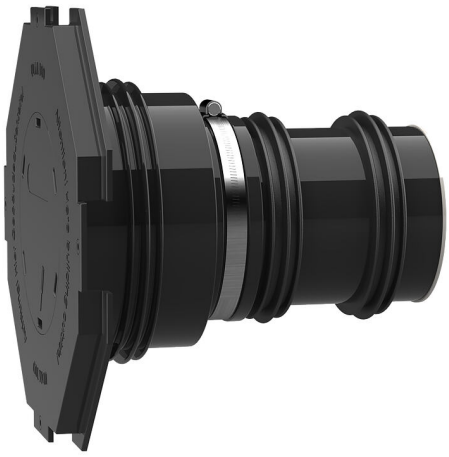

Bilden kan avvika från den valda produkten

FAKTA

Fördelar:

- För direkt anslutning av en instickshylsa/limmad hylsa DN 110
- kan levereras installationsfärdigt efter väggtjocklek
- tre 3-ribbade gummipackningar för användning i dubbla väggar/elementväggar

Leveransomfattning:

- Gummihylsa med inbyggd 3-ribbad gummipackning
- Spännband
- Hylsskydd med beläggningsfläns och blindplugg som ska slås in
- 2 extra 3-ribbade gummipackningar
- Blindlock
- Plaströr DN 110 (allt installationsfärdigt förmonterat)

Egenskaper:

- för formsättningsnära installation
- installationfärdigt tillsluten

Tillämpningar:

- Vattenexponeringsklass DIN 18533: W1-E och W2.1-E
- Vattentät betong exponeringsklass 1 och 2

Material:

- hylsa av gummi och 3-ribbade gummipackningar EPDM
- Manschettlock: ABS
- Spännband: Stål St sn (W1)
- Blindlock: PE
- Rör: PVC-U

Täthet:

- gas- och vattentät
- radontät

EGENSKAPER

Foderrör Ø_i(mm):	100
Foderrör Ø_a (mm):	110
Väggtjocklek (mm):	365

BILDER

Hauff-Technik GmbH & Co. KG
Robert-Bosch-Straße 9
89568 Hermaringen, GERMANY

Tel. +49 7322 1333-0
Fax +49 7322 1333-999

office@hauff-technik.de