连接用穿墙套管

用于安装在双层墙/空心墙中

- **集成加工法兰**
- **混凝土固定后确保压力密封**

可直接连接光滑的DN 110保护管的插塞接头/胶粘接头。

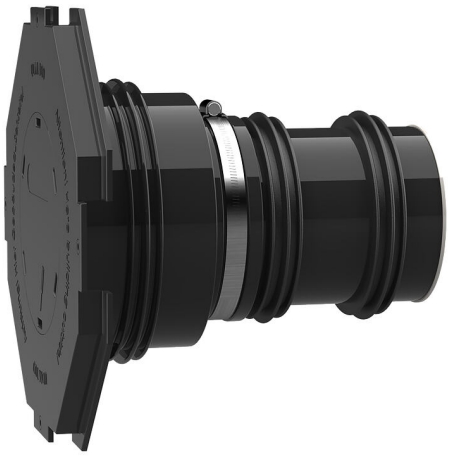

图片可能与所选产品不完全一致

产品数据

优势:

- 直接连接DN 110插塞接头/胶粘接头
- 可按照墙体厚度提供可立即安装的产品
- 三个3棱式密封件，安装在双层墙/空心墙中

供货范围:

- 橡胶密封套，带有3棱式密封件
- 夹紧圈
- 密封套盖和加工法兰，以及可敲入的盲盖
- 2个额外的3棱式密封件
- 封闭盖
- DN110塑料管（已全部预装，可立即使用）

特性:

- 与建筑模板齐平安装
- 已盲盖封闭，可立即使用

应用范围:

- 防水等级 DIN 18533：W1-E 和 W2.1-E
- 防渗混凝土防水等级1 和 2

材料:

- 橡胶密封套和3棱式密封件：EPDM
- 密封套盖：ABS
- 夹紧圈：St sn钢（W1）
- 封闭盖：PE
- 管道：PVC-U

密封性:

- 气密、水密
- 氡气密封

特性

穿墙套管Ø_i（mm）:	100
穿墙套管Ø_a（mm）:	110
适合壁厚 (mm):	365

图片

Hauff-Technik GmbH & Co. KG
Robert-Bosch-Straße 9
89568 Hermaringen, GERMANY

Tel. +49 7322 1333-0
Fax +49 7322 1333-999

office@hauff-technik.de